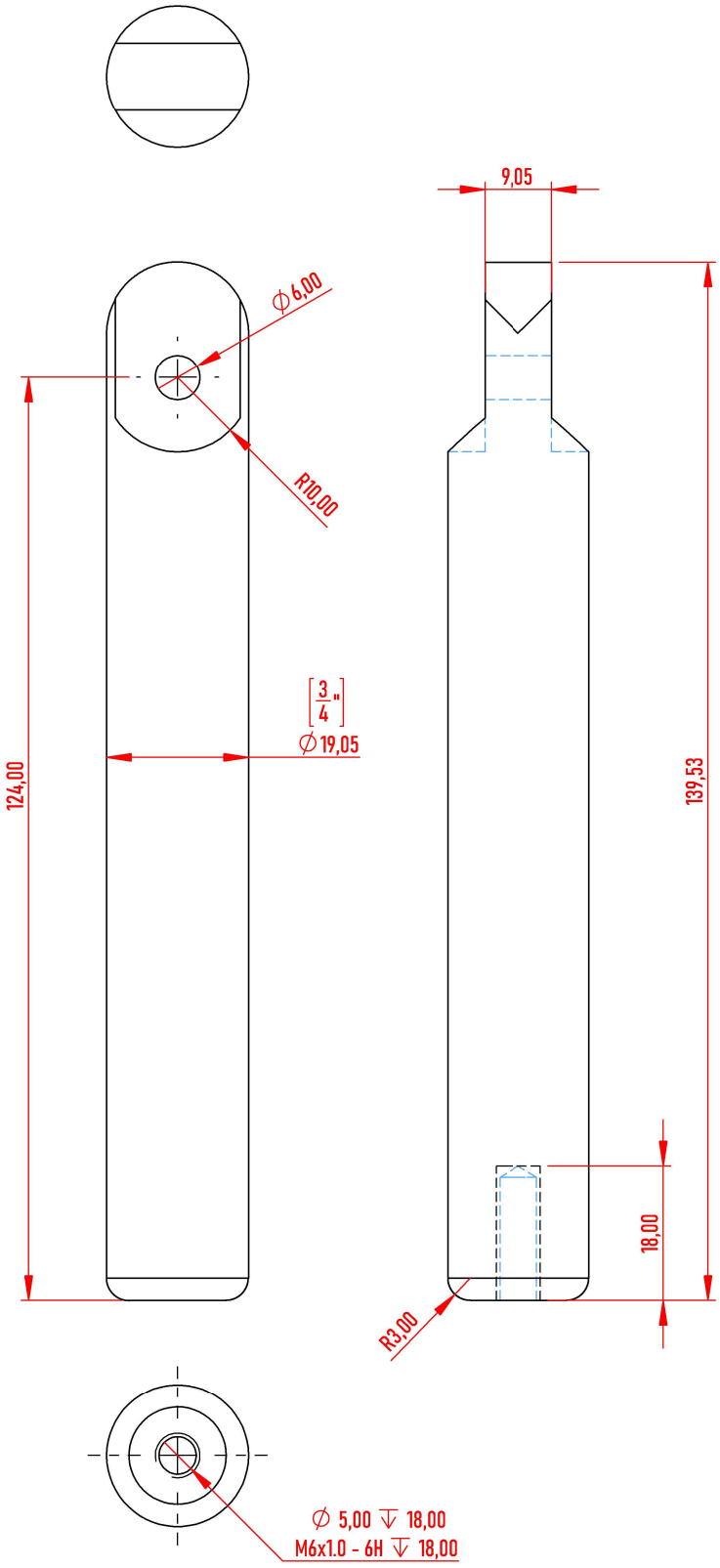

TotalAgro® Soluciones Agrícolas		FECHA:	NOMBRE:	MATERIAL:	ESCALA 1:1
	DIBUJÓ:	31/07/2025 8:29:25	ANDRÉS CUERVO G.	MISCELÁNEO	SI NO SE ESPECIFICA LO CONTRARIO, TODAS LAS UNIDADES ESTÁN EN MILÍMETROS
	REVISÓ:	31/07/2025 8:29:25	MAURICIO SÁNCHEZ	HOJA 1 DE 2	

BRAZO1 DE BARRIDO CRV3

31/07/2025 9:23:12

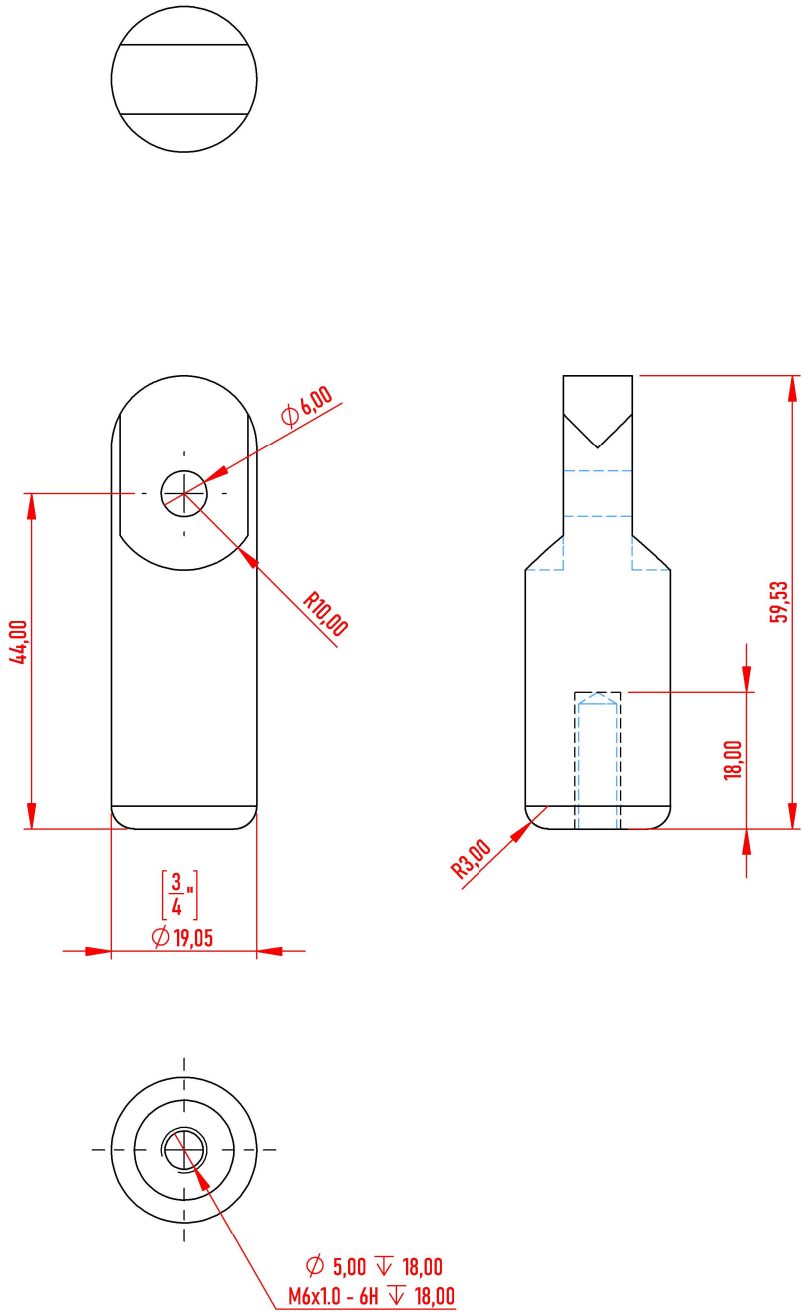

TotalAgro® Soluciones Agrícolas		FECHA:	NOMBRE:	MATERIAL:	ESCALA 1:1
	DIBUJÓ:	31/07/2025 8:29:25	ANDRÉS CUERVO G.	MISCELÁNEO	SI NO SE ESPECIFICA LO CONTRARIO, TODAS LAS UNIDADES ESTÁN EN MILÍMETROS
	REVISÓ:	31/07/2025 8:29:25	MAURICIO SÁNCHEZ	HOJA 2 DE 2	

BRAZO1 DE BARRIDO CRV3

31/07/2025 9:23:12